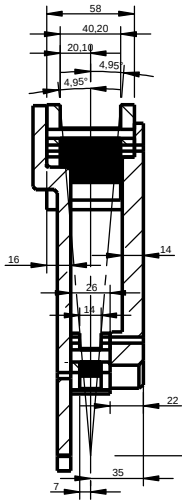
58
40,20
20,10
4,95
4,95
16
14
26
14
22
35
7

COUPE A-A

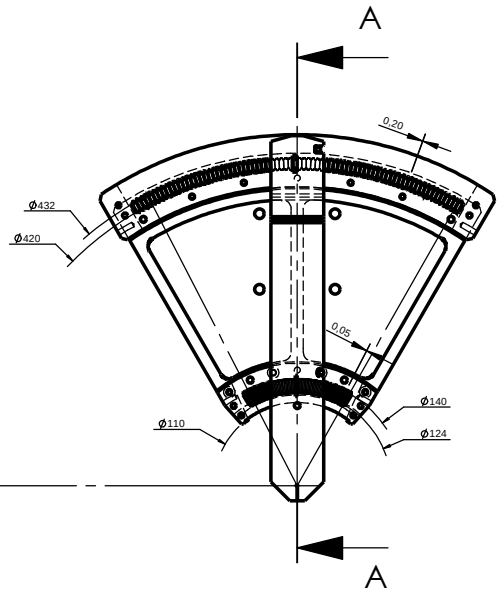
A
0,20
Ø432
Ø420
0,05
Ø110
Ø140
Ø124
A

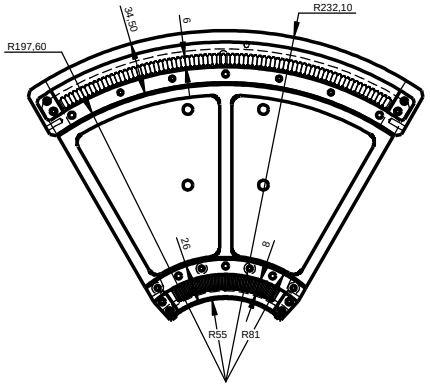
R197,60
34,50
6
R232,10
26
8
R55
R81

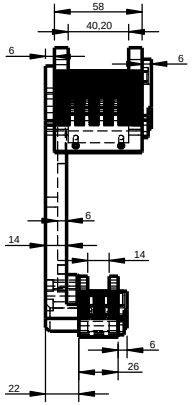
58
40,20
6
6
6
14
14
6
26
22